教科書Unit.52- 1　5年　体積入門
立方体、直方体の体積と単位

例題と解説

例題１

右図の直方体の体積は何cm^3ですか。

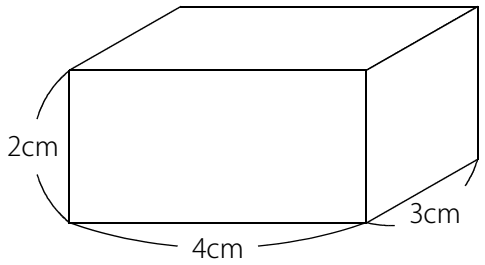

答え　$24cm^3$

[例題１の解説]

ものの「かさ」のことを体積（たいせき）といいます。

1辺が1cmの立方体の体積を$1cm^3$（立方センチメートル）といいます。

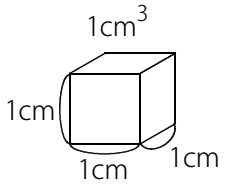

直方体の体積は次の式で求めることができます。

直方体の体積＝たて×横×高さ

よって、3×4×2＝$24cm^3$

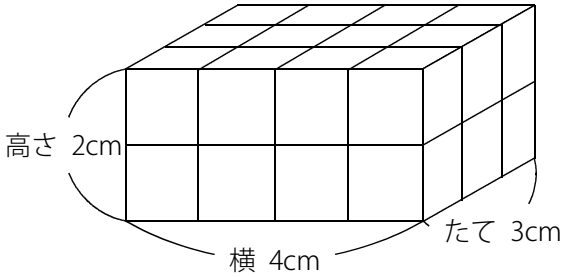

(C) 2014 min-san.com

教科書Unit.52- 1　5年　体積入門
立方体、直方体の体積と単位

例題と解説

例題２

右図の立方体の体積は何cm^3ですか。

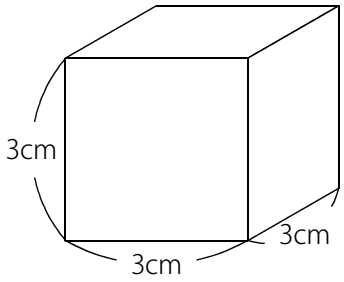

答え　$27cm^3$

[例題２の解説]

立方体の体積は次の式で求めることができます。

立方体の体積＝1辺×1辺×1辺

よって、3×3×3＝$27cm^3$

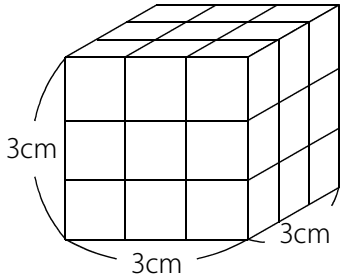

(C) 2014 min-san.com

教科書Unit.52- 1　5年　体積入門
立方体、直方体の体積と単位

例題と解説

例題３

右図の直方体の体積は何cm^3ですか。

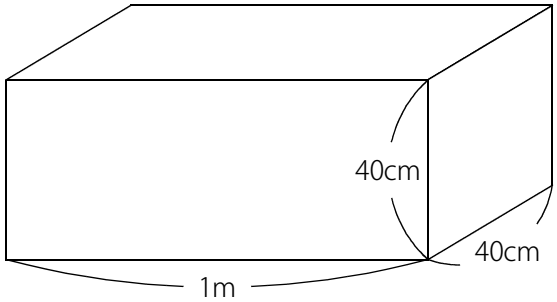

答え　160000cm^3

[例題３の解説]

直方体の体積は次の式で求めることができます。

直方体の体積＝たて×横×高さ

横の長さがメートルなのでセンチメートルに単位をそろえて計算します。

40cm×100cm×40cm＝160000cm^3

(C) 2014 min-san.com

教科書Unit.52- 1　5年　体積入門
立方体、直方体の体積と単位

例題と解説

例題４

右図の立体は直方体から直方体を切り取ってできています。

この立体の体積は何cm^3ですか。

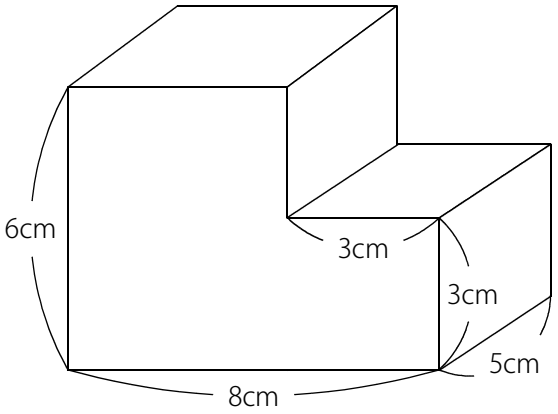

答え　195cm^3

[例題４の解説]

右図のように大きな直方体から小さな直方体をひいて体積を求めます。

大きな直方体の体積は、5×8×6＝240cm^3

小さな直方体の体積は、5×3×3＝45cm^3

240－45＝195cm^3

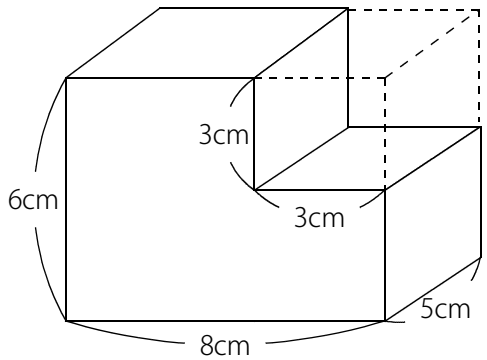

[例題４の別解]

右図のように大きな直方体と小さな直方体の体積を求めます。

大きな直方体の体積は、5×5×6＝150cm^3

小さな直方体の体積は、5×3×3＝45cm^3

150＋45＝195cm^3

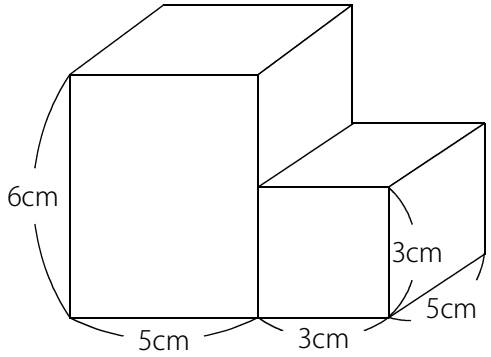

(C) 2014 min-san.com

教科書Unit.52- 1　5年　体積入門
立方体、直方体の体積と単位

例題と解説

ポイントまとめ

・1辺が1cmの立方体の体積を1cm^3（立方センチメートル）といいます。

・直方体の体積＝たて×横×高さ

・立方体の体積＝1辺×1辺×1辺

(C) 2014 min-san.com