教科書Unit.52- 2　5年　体積入門
容積の単位と計算

例題と解説

例題１

右図の直方体の体積は何m^3ですか。

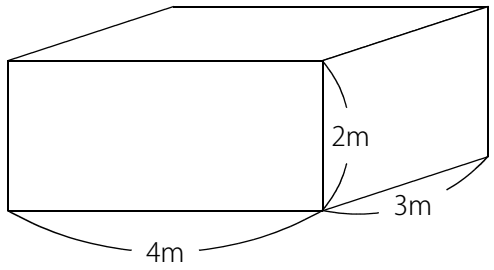

答え　$24m^3$

[例題１の解説]

1辺が1mの立方体の体積を$1m^3$（立方メートル）といいます。

直方体の体積は次の式で求めることができます。

直方体の体積＝たて×横×高さ

よって、$3\times4\times2=24m^3$

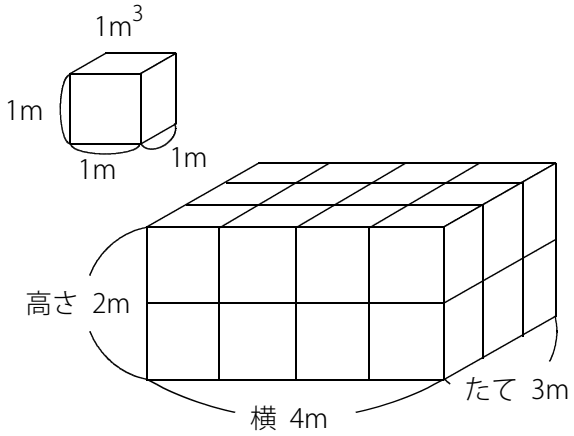

cmで体積を求めると単位はcm^3（立方センチメートル）になります。

mで体積を求めると単位はm^3（立方メートル）になります。

例題２

1辺4mの立方体の体積は何m^3ですか。

答え　$64m^3$

[例題２の解説]

立方体の体積は次の式で求めることができます。

立方体の体積＝1辺×1辺×1辺

よって、$4\times4\times4=64m^3$

(C) 2014 min-san.com

教科書Unit.52- 2　5年　体積入門
容積の単位と計算

例題と解説

例題３

1m³は何cm³ですか。

答え　1000000cm³

[例題３の解説]

1m³は1辺1mの立方体の体積です。

1cm³は1辺1cmの立方体の体積です。

1m³は1辺100cmの立方体なので、

100×100×100＝1000000cm³

1m³は1cm³が1000000個分であることがわかります。

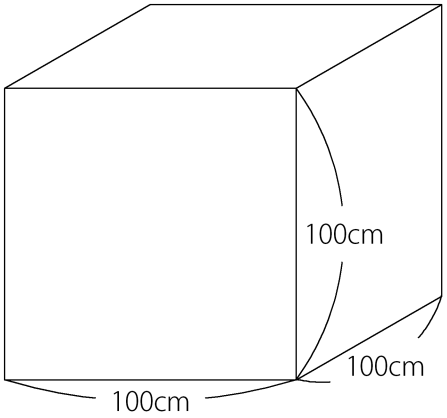

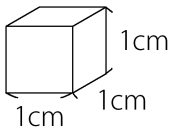

例題４

1Lの水は右図のような1辺10cmの立方体の容器(ようき)にちょうど入ります。

1辺10cmの立方体の容器(ようき)の体積は何cm³ですか。

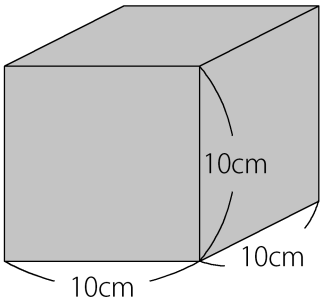

答え　1000cm³

[例題４の解説]

1辺10cmの立方体の体積は10×10×10＝1000cm³　より、1Lは1000cm³であることがわかります。

また、1L＝1000mLなので、1000mL＝1000cm³ より 1mL＝1cm³であることがわまります。

容器いっぱいに入る水などの体積のことを容積といいます。算数では体積と容積(ようせき)は同じ意味です。

(C) 2014 min-san.com

教科書Unit.52- 2　5年　体積入門
容積の単位と計算

例題と解説

例題５

右図の直方体のの容器（ようき）の容積は何Lですか。

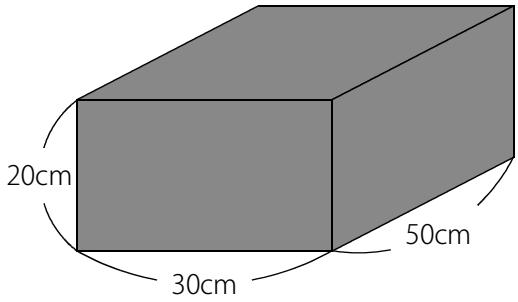

答え　30L

[例題５の解説]

この直方体の容積（体積）は、50×30×20＝30000cm^3

1000cm^{3}が1Lなので、30000÷1000＝30 より、30Lであることがわかります。

〇cm^{3}のとき、〇÷1000をすれば何Lであるかがわかります。

ポイントまとめ

・1辺が1mの立方体の体積を1m^3（立方メートル）といいます。

・cmで体積を求めると単位はcm^3（立方センチメートル）になります。

・mで体積を求めると単位はm^3（立方メートル）になります。

・1L＝1000mL。　1000mL＝1000cm^3 より 1mL＝1cm^3 。

・容器いっぱいに入る水などの体積のことを容積といいます。算数では体積と容積（ようせき）は同じ意味です。

・〇cm^{3}のとき、〇÷1000をすれば何Lであるかがわかります。

(C) 2014 min-san.com